YJ-064

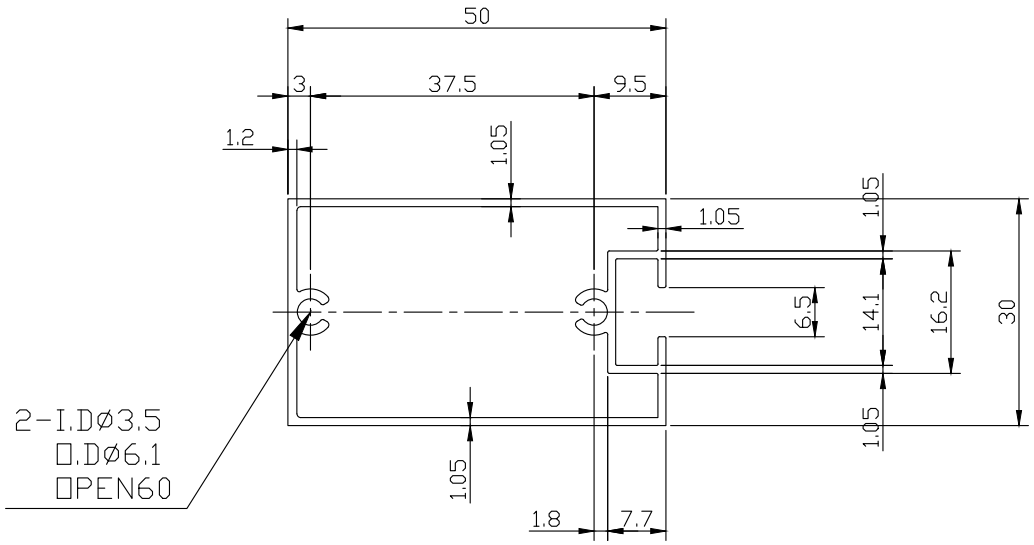
50
3
37.5
9.5
1.2
1.05
1.05
1.05
6.5
14.1
16.2
30
1.05
1.05
1.8
7.7
2-I.D∅3.5
□.D∅6.1
□PEN60